Serie R 3 vie di scambio - R 3/2 exchange valves

R211326060PG65

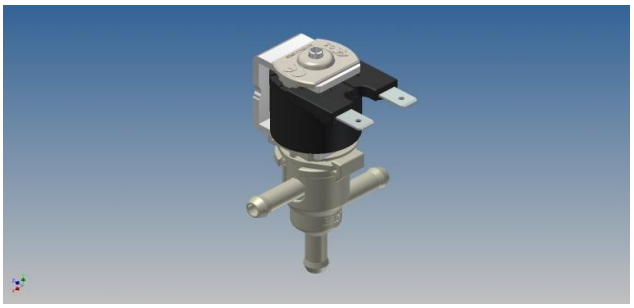

Rpe s.r.l.
Via S. Ambrogio, 3
22070 Carbonate (CO)
Italy
Tel. +39 0331 83.25.15
Fax +39 0331 83.25.01
www.rpesrl.it

CLASSIFICAZIONE

Tipologia	3 vie di scambio
Geometria	90°

CLASSIFICATION

Type	3 way exchange
Geometry	90°

CARATTERISTICHE DI LAVORO

Pressione di scambio	0 ÷ 0,5 bar
Contropressione	0 ÷ 0,5 bar
Temperatura ambiente	0 ÷ 60° C
Temperatura fluido	0 ÷ 60° C
Direzione del fluido	Bidirezionale
Diametro di passaggio	Ø 4
Elet.Pilota/Comando	3 vie

WORKING SPECIFICATIONS

Working pressure	0 ÷ 0,5 bar
Opposite pressure	0 ÷ 0,5 bar
Room temperature	0 ÷ 60° C
Fluid temperature	0 ÷ 60° C
Flow direction	Bi-directional
Rated diameter	Ø 4
Elect. Pilot/Control	3 way

CARATTERISTICHE FISICHE

Corpo valvola	PPH FV 30%
Membrana	Silicone liquido
Nucleo	Acciaio Inox
Molla	Acciaio Inox
Assemblaggio	A baionetta

PHYSICAL SPECIFICATIONS

Valve body	PPH 30% GF
Diaphragm	Liquid Silicone
Core	Stainless steel
Spring	Stainless steel
Assembly	Bayonet

CONNESSIONI IDRAULICHE

Connessioni in ingresso	Portagomma Ø 6,5 mm
Uscita NC	Portagomma Ø 6,5 mm
Uscita NA	Portagomma Ø 6,5 mm

HYDRAULIC CONNECTIONS

Inlet connections	Ø 6,5 mm Hose
NC Outlet connections	Ø 6,5 mm Hose
NA Outlet connections	Ø 6,5 mm Hose

INSTALLAZIONE

La valvola può essere montata in qualsiasi posizione senza comprometterne il funzionamento.

INSTALLATION

The valve can be mounted in any position without affecting operation.

GAMMA SOLENOIDI

Vedi tabella.

SOLENOIDE RANGE

See chart.

CONNESSIONI ELETTRICHE

Connessione	Faston maschi: 6,3 x 0,8 mm

ELECTRICAL CONNECTIONS

Connection	6,3 x 0,8 mm male Faston

APPLICAZIONI

Vasche idromassaggio; docce idromassaggio multifunzione; distributori d'acqua; idrosanitari; forni.

APPLICATIONS

Hydromassage tubs; multi-function hydromassage showers; water dispenders; water and sanitary installations; ovens.

MARCHI E APPROVAZIONI / MARKS AND CERTIFICATIONS

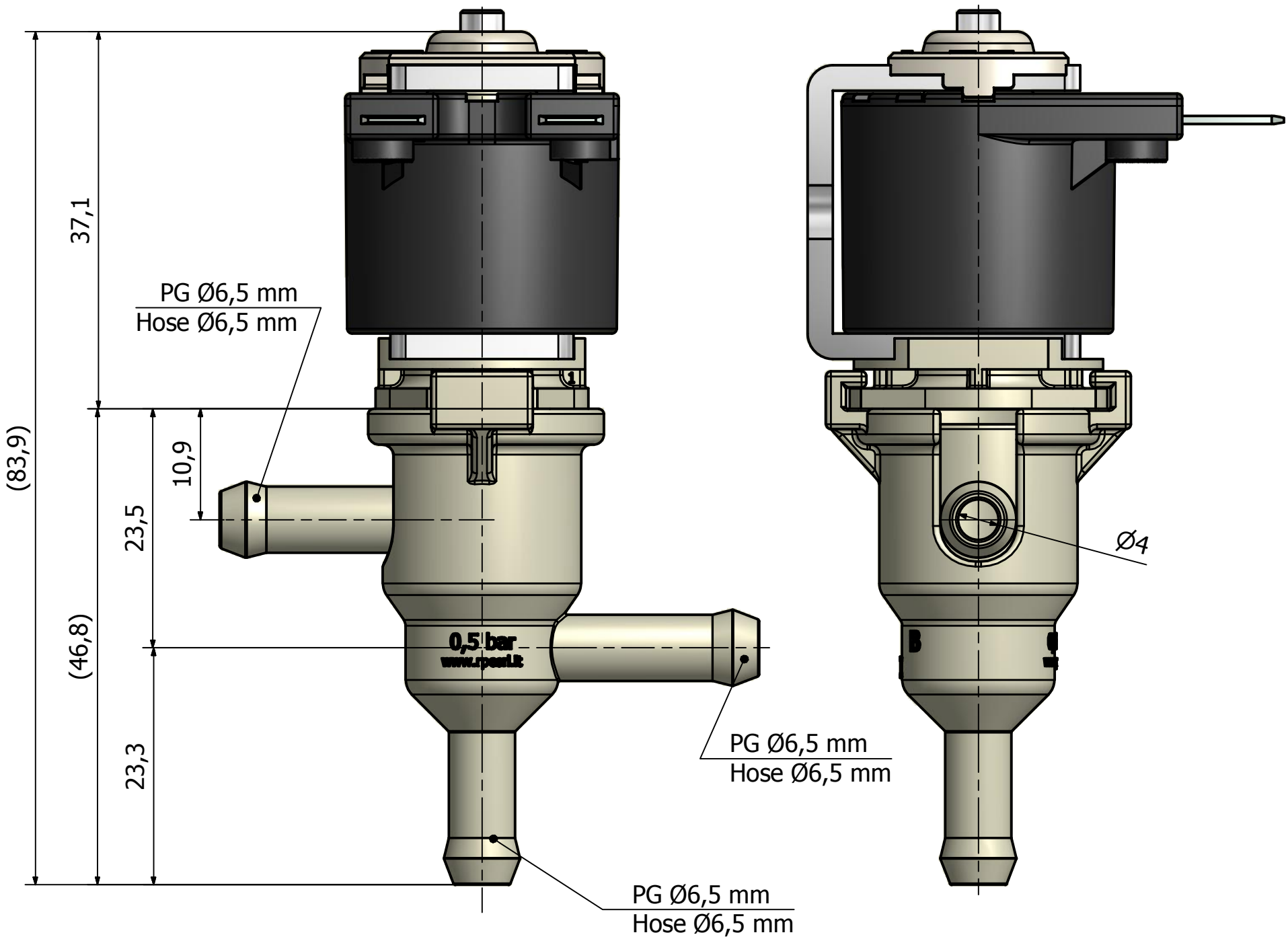

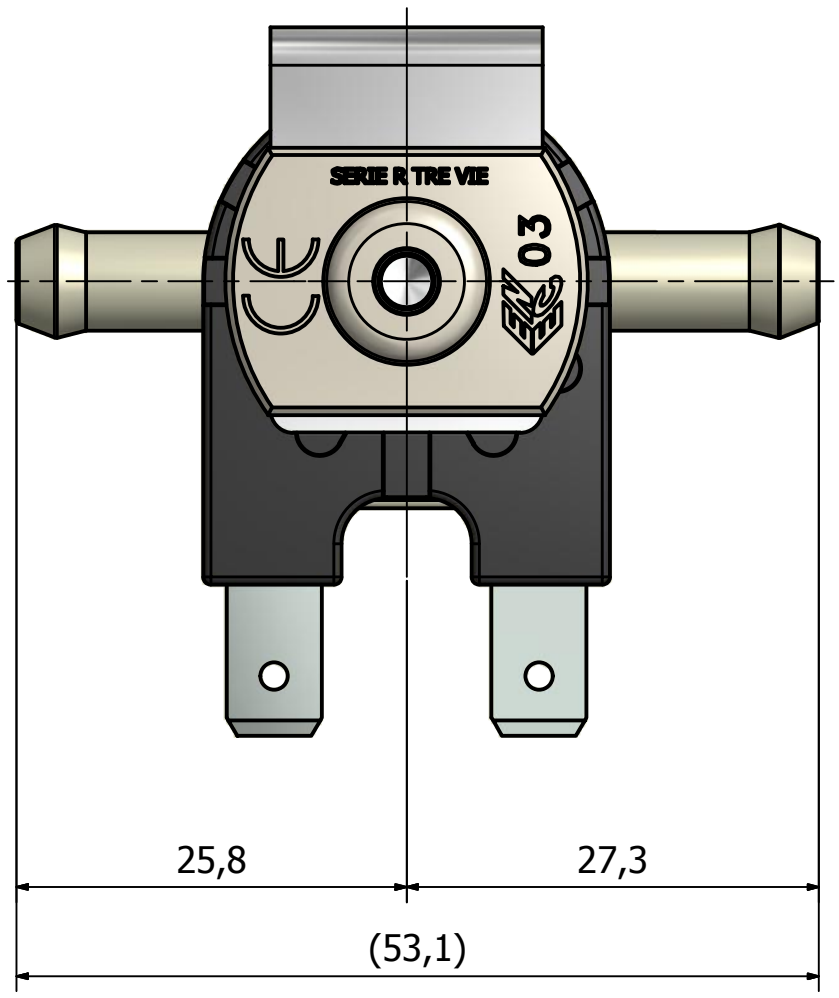

ELETTROVALVOLE IDRAULICHE SOLENOID VALVES
Tel.: +39 0331 832515
Fax.: +39 0331 832501
www.rpesrl.it - info@rpesrl.it

R211326060PG65

Serie: **R2**

Data: 20/01/2015

Revisione: **0**

R.P.E. s.r.l. si riserva la proprietà di questo disegno con divieto di riprodurlo o renderlo noto a terzi senza la sua autorizzazione

TABELLA SOLENOIDI

SOLENOID CHART

SOLENOIDI SERIE TRE VIE MODELLO R211326060PG65 - *THREE WAYSERIES SOLENOIDS MODEL R211326060PG65*

			Potenza*(Power)*	Assorbimento*(Absorption)*			Connessioni *(Connections)*			Controllo*(Control)*	
Codice progres. *(Progress code)*	Tensione *(Voltage)*	Frequenza *(Frequency)*	Potenza mantenim *(HoldingPower)*	Assorbim (mA) in mantenimento *(Holding Current)*	cosϕ	ED (funzionamento) *(duty cycle)*	Faston(F), Cavi*(wires)**** Unipolari (C)	Cavi*(wires)**** bipolari (in mm)	Approvazioni *(Approvals)*	NC	NA** *(NO)*
1	24V DC	=	6,30 VA	490mA	/	100%	F	/	ENEC - UL	3 way	3 way
2	220/240V AC	50 Hz 60 Hz	7,00 VA	29mA 24 mA	0,70 0,69	100%	F	/	UL	3 way	3 way
3	100/120V AC	50 Hz 60 Hz	8,00 VA	48mA 39mA	0,64 0,62	100%	F	/	UL	3 way	3 way
4	12V DC	=	4,38 VA	700mA	/	100%	F	/	UL	3 way	3 way
5	24V AC	50 Hz 60 Hz	7,24 VA	302mA	0,65 0,60	100%	F	/	UL	3 way	3 way

Legenda *(Legend)*	NC: Normalmente Chiusa / *NormallyClosed*	ED Funzionamento *(DutyCycle)*
	NA: Normalmente Aperta / *NormallyOpen*	Approvazioni *Approvals*: ENEC, UL, GW
	NB: Bistabile / *Latching*	Faston: IP X0
	GW: GlowWire	Cavi *(wires)*: IP 55
		Classe isolamento*(Insulationclass)*: II
		Classeisolamentobobina*(Coil insulationclass)*: F
		Tipo faston*(Fastontype)*: 6,3 × 0,8 mm

SCHEMA DI FUNZIONAMENTO
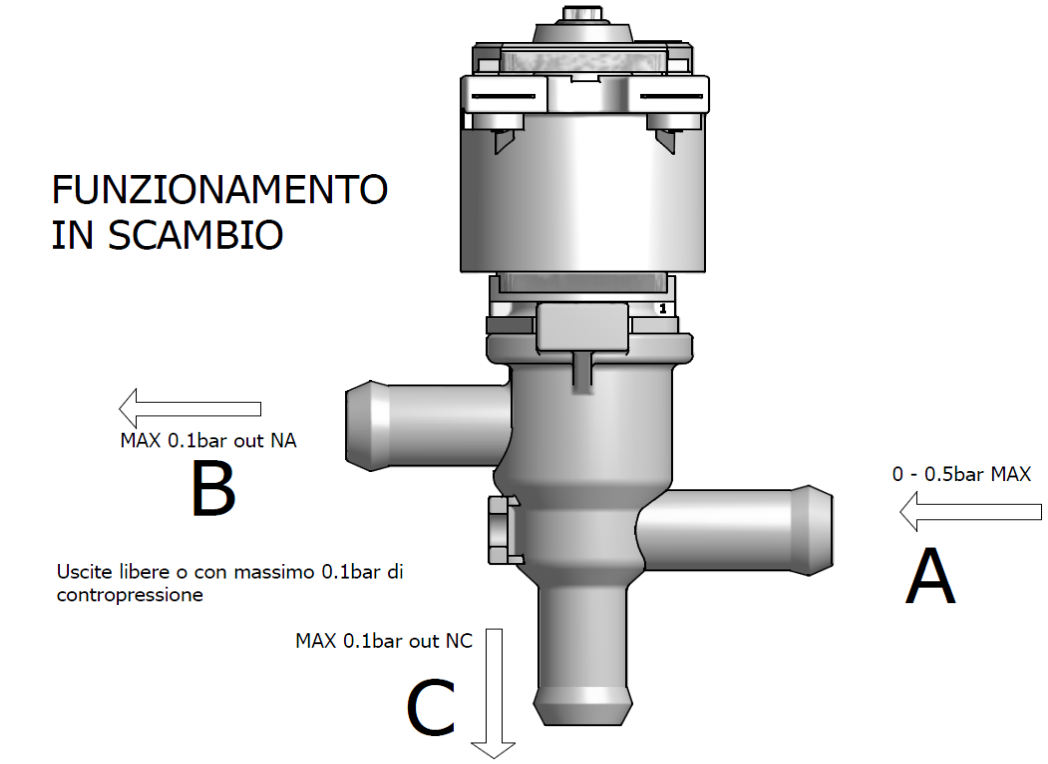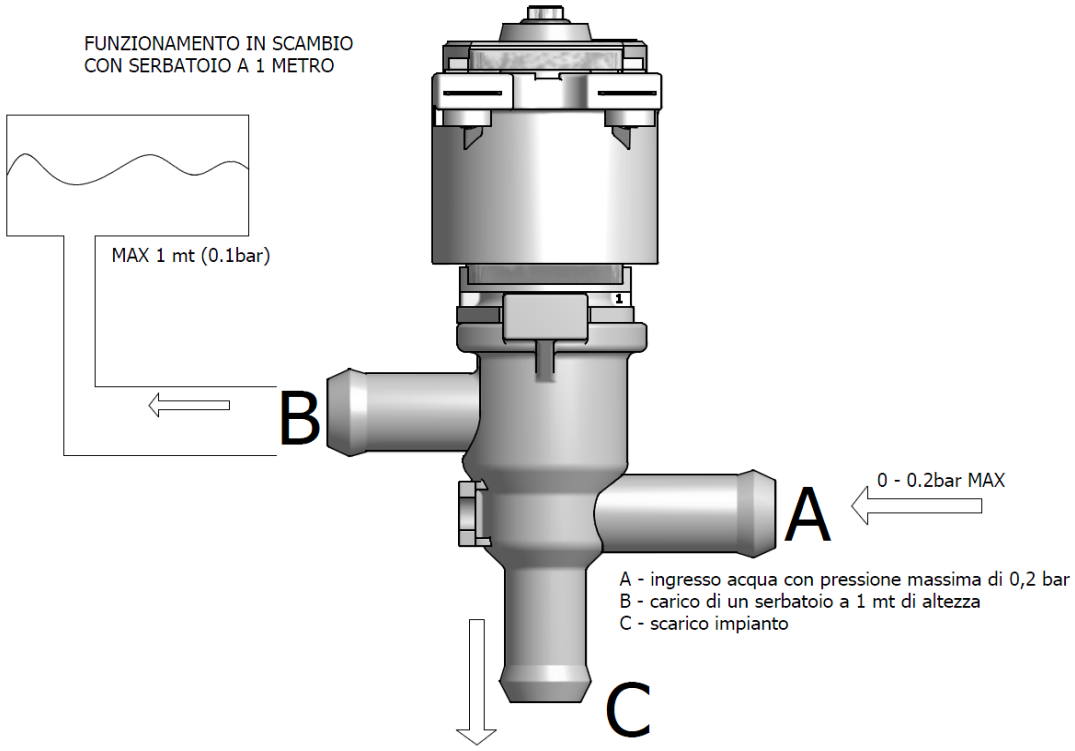
WORKING SCHEME